第４７回全国中学校バドミントン大会（個人）

平成２９年８月２２日－８月２５日　佐賀県総合体育館
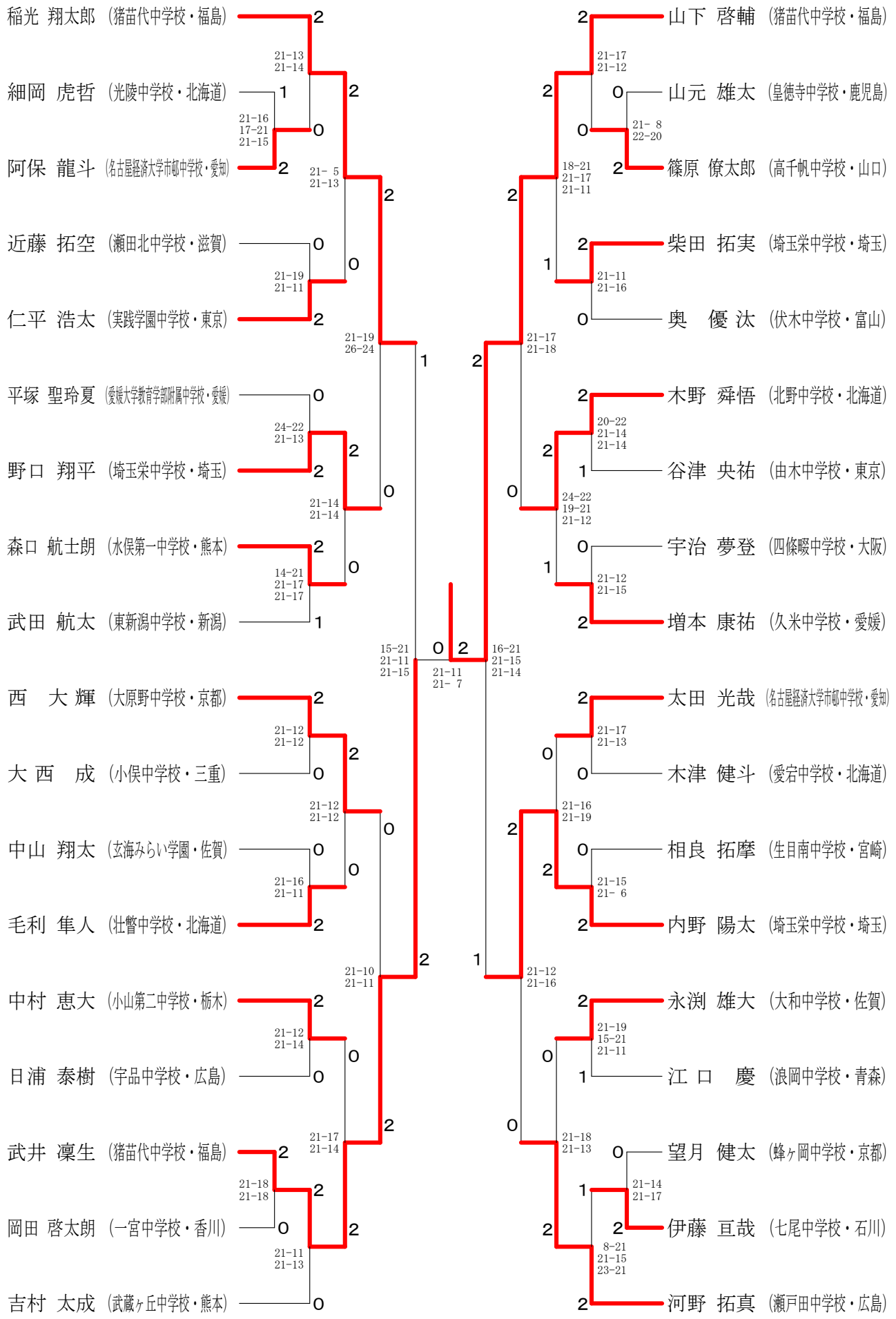
男子シングルス